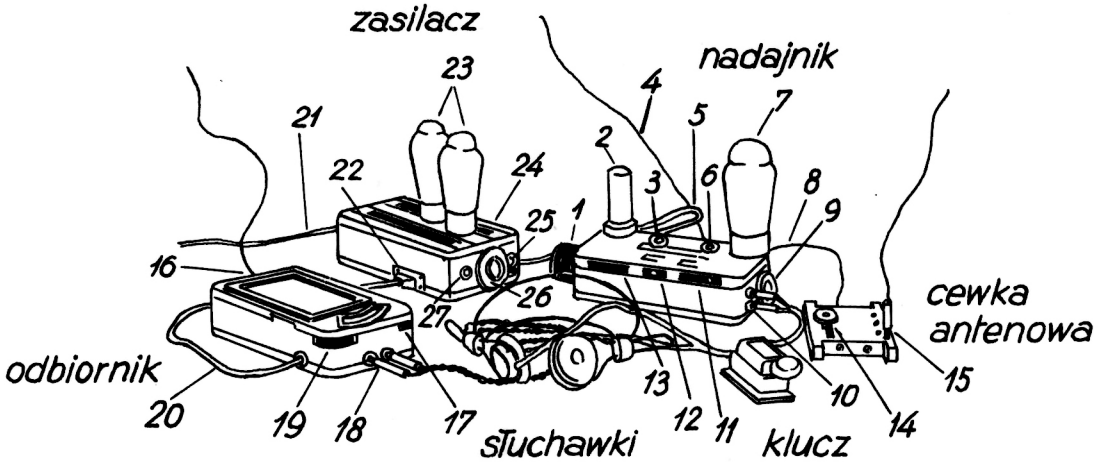
zasilacz
nadajnik
23
4
7
5
21
2
22
24
3
6
8
1
9
25
16
26
27
cewka
antenowa
odbiornik
13
15
10
20
19
18
17
12
11
14
słuchawki
klucz

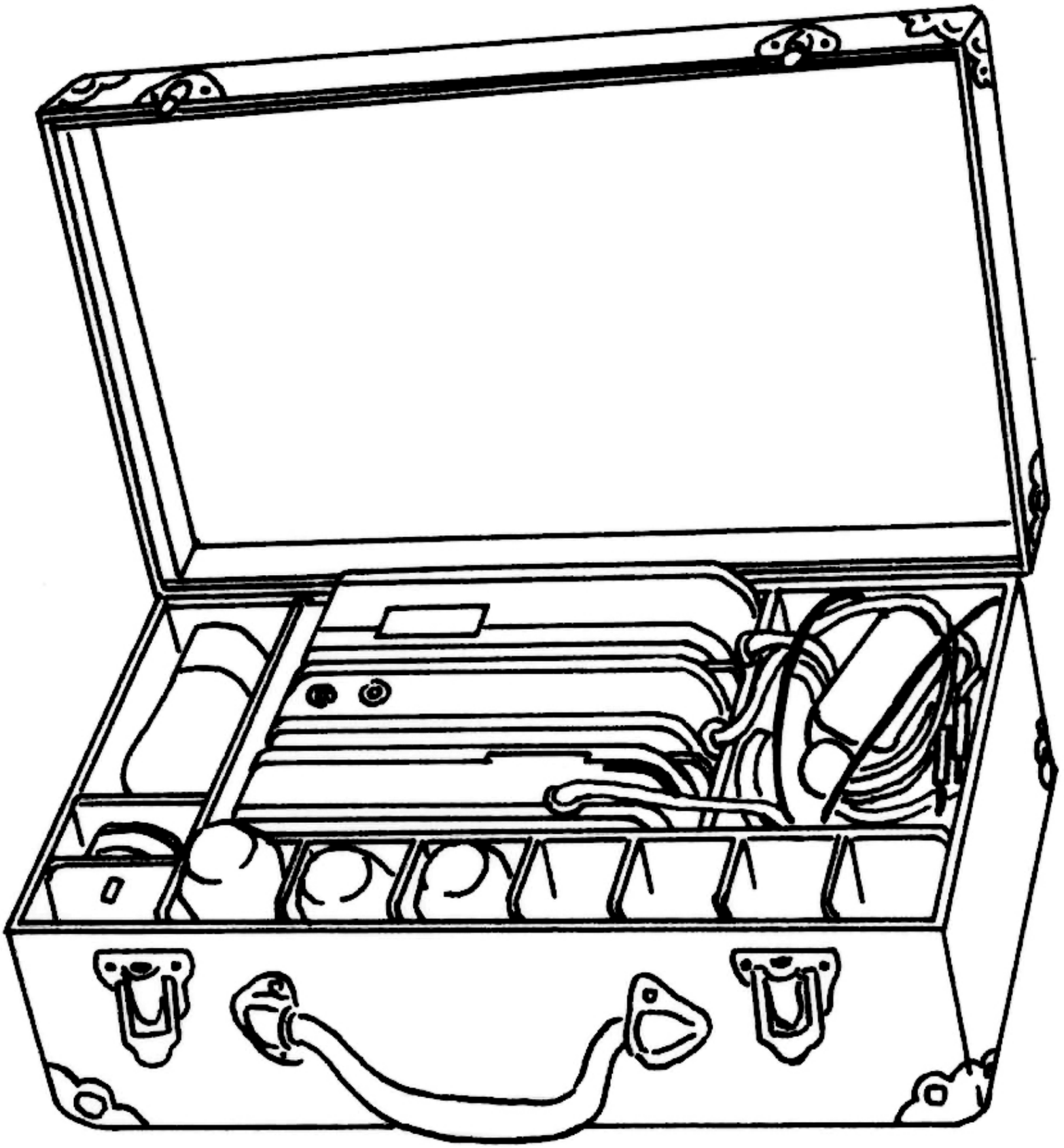

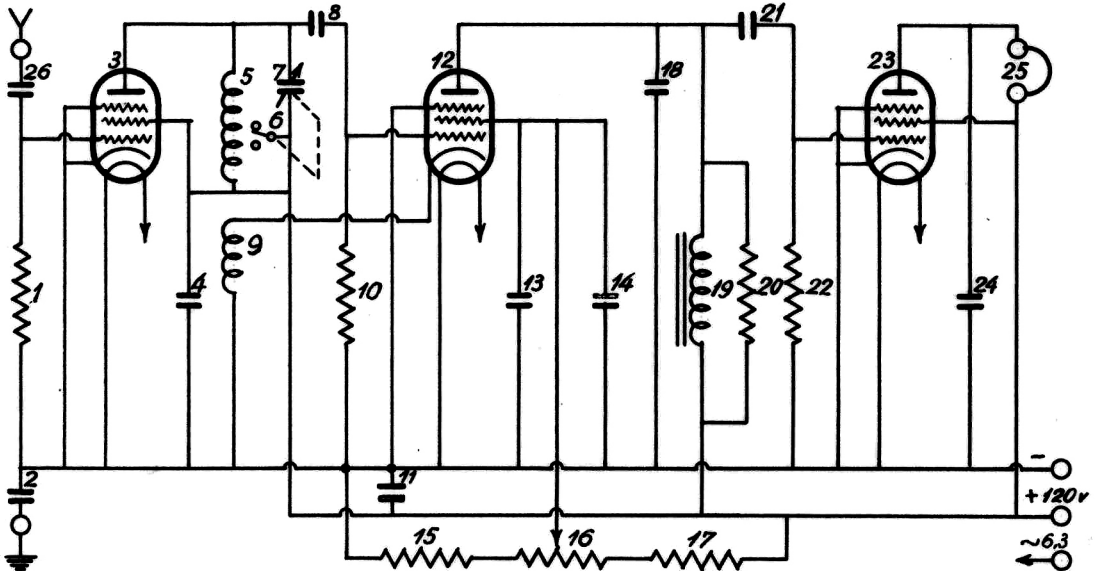
26
3
5
7
4
6
8
12
18
21
23
25
1
4
9
10
13
14
19
20
22
24
2
11
15
16
17
-
+120v
~6,3

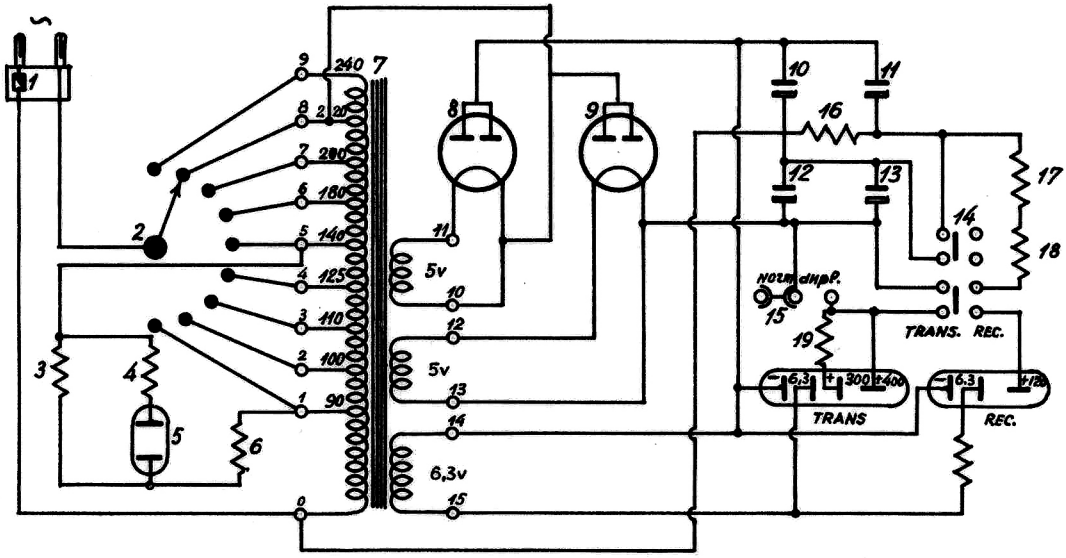
1
2
3
4
5
6
7
8
9
10
11
12
13
14
15
16
17
18
19
240
220
200
180
160
125
110
100
90
0
5v
5v
6,3v
Nozm dhpP.
TRANS.
REC.
6,3
300
400
TRANS
6,3
REC.

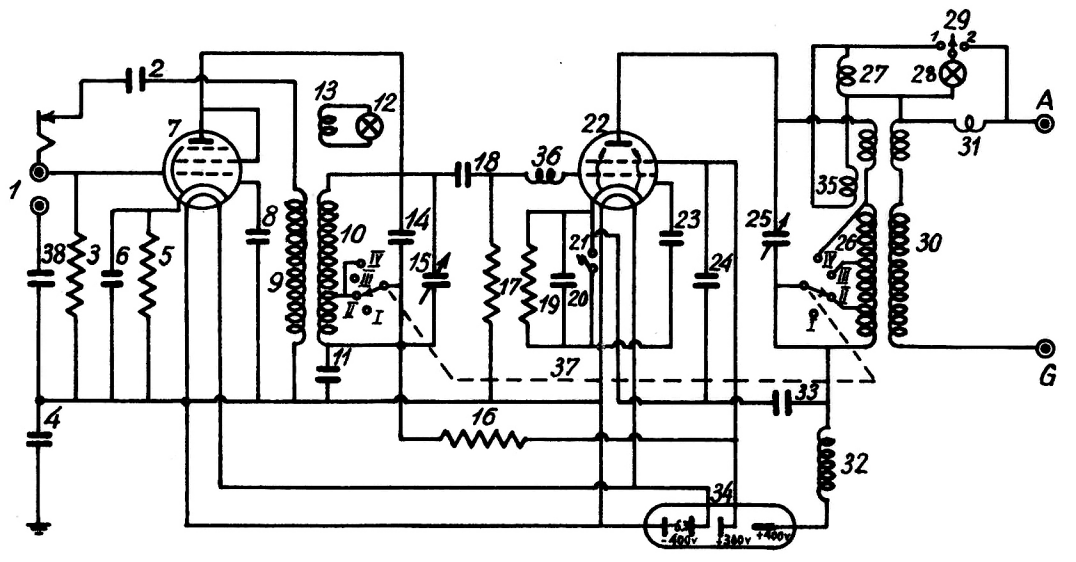
1
2
3
4
5
6
7
8
9
10
11
12
13
14
15
16
17
18
19
20
21
22
23
24
25
26
27
28
29
30
31
32
33
34
35
36
37
38
A
G
I
II
III
IV
-400V
+300V
+400V

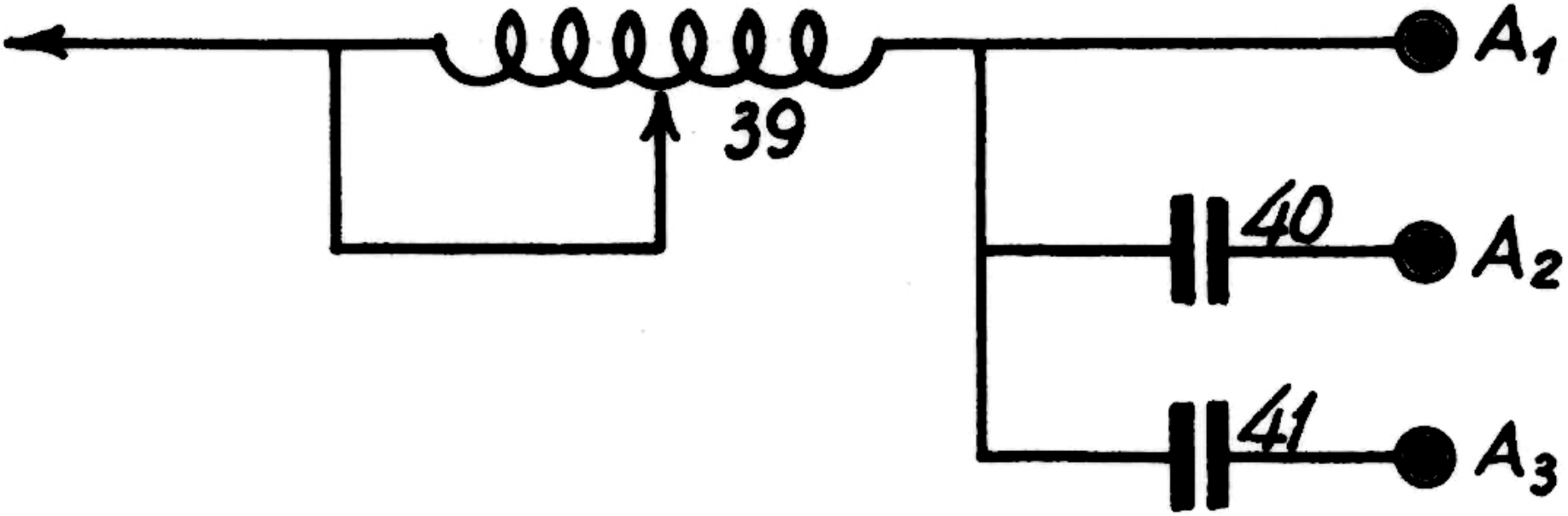
39
40
41
A1
A2
A3