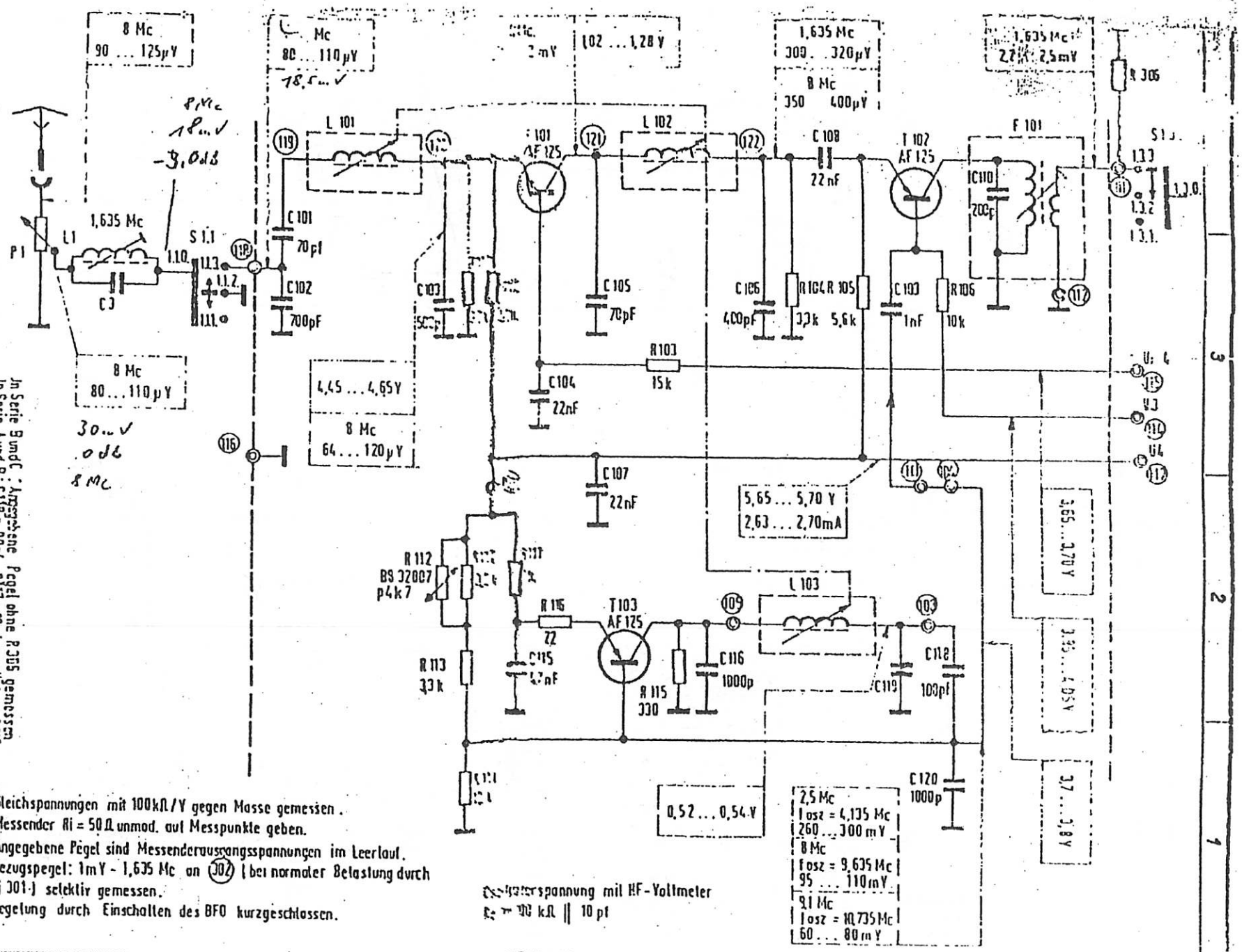
8 Mc
90 ... 125µV
Mc
80 ... 110µV
18,5...V
8 Mc
18...V
-3,0dB
1,635 Mc
S 1.1
P1
L1
C3
8 Mc
80 ... 110µV
30...V
0dB
8 Mc
L 101
C 101
70pf
C 102
700pF
4,45 ... 4,65V
8 Mc
64 ... 120µV
C 103
500pF
T 101
AF 125
C 105
70pF
C 104
22nF
R 103
15k
C 107
22nF
1,635 Mc
300 ... 320µV
8 Mc
350 400µV
L 102
C 108
22nF
C 106
400pF
R 104
3,3k
R 105
5,6k
T 102
AF 125
C 109
1nF
R 106
10k
F 101
C 110
200pF
1,635 Mc
2,2 ... 2,5mV
R 306
S 1.3
1.3.3
1.3.2
1.3.1
1.3.0
U: 4
U3
U4
5,65 ... 5,70 V
2,63 ... 2,70mA
3,65 ... 3,70 V
3,95 ... 4,05 V
3,7 ... 3,8 V
R 112
BS 32007
p4k7
R 113
33k
R 116
22
C 115
4,7nF
T 103
AF 125
R 115
330
C 116
1000p
L 103
C 118
100pf
C 119
C 120
1000p
0,52 ... 0,54 V
2,5 Mc
fosz = 4,135 Mc
260 ... 300 mV
8 Mc
fosz = 9,635 Mc
95 ... 110mV
9,1 Mc
fosz = 10,735 Mc
60 ... 80 mV
In Serie B und C: Angegebene Pegel ohne R 306 gemessen
In Serie A und B: C118 = 90pf, C117 = 10pf parallel zu C119
Gleichspannungen mit 100kΩ/V gegen Masse gemessen.
Messender Ri = 50Ω unmod. auf Messpunkte geben.
Angegebene Pegel sind Messenderausgangsspannungen im Leerlauf.
Bezugspegel: 1mV - 1,635 Mc an (302) (bei normaler Belastung durch Fi 301) selektiv gemessen.
Regelung durch Einschalten des BFO kurzgeschlossen.
Gleichspannung mit HF-Voltmeter
Ri = 100 kΩ || 10 pf
Variometer 2,5...9,1MHz
BN 58
1
L 58-7501.01/4
bestehl aus ..... Blatt
Blatt Nr. .....
Änderung
Name
10.10.
Erstellungsdatum

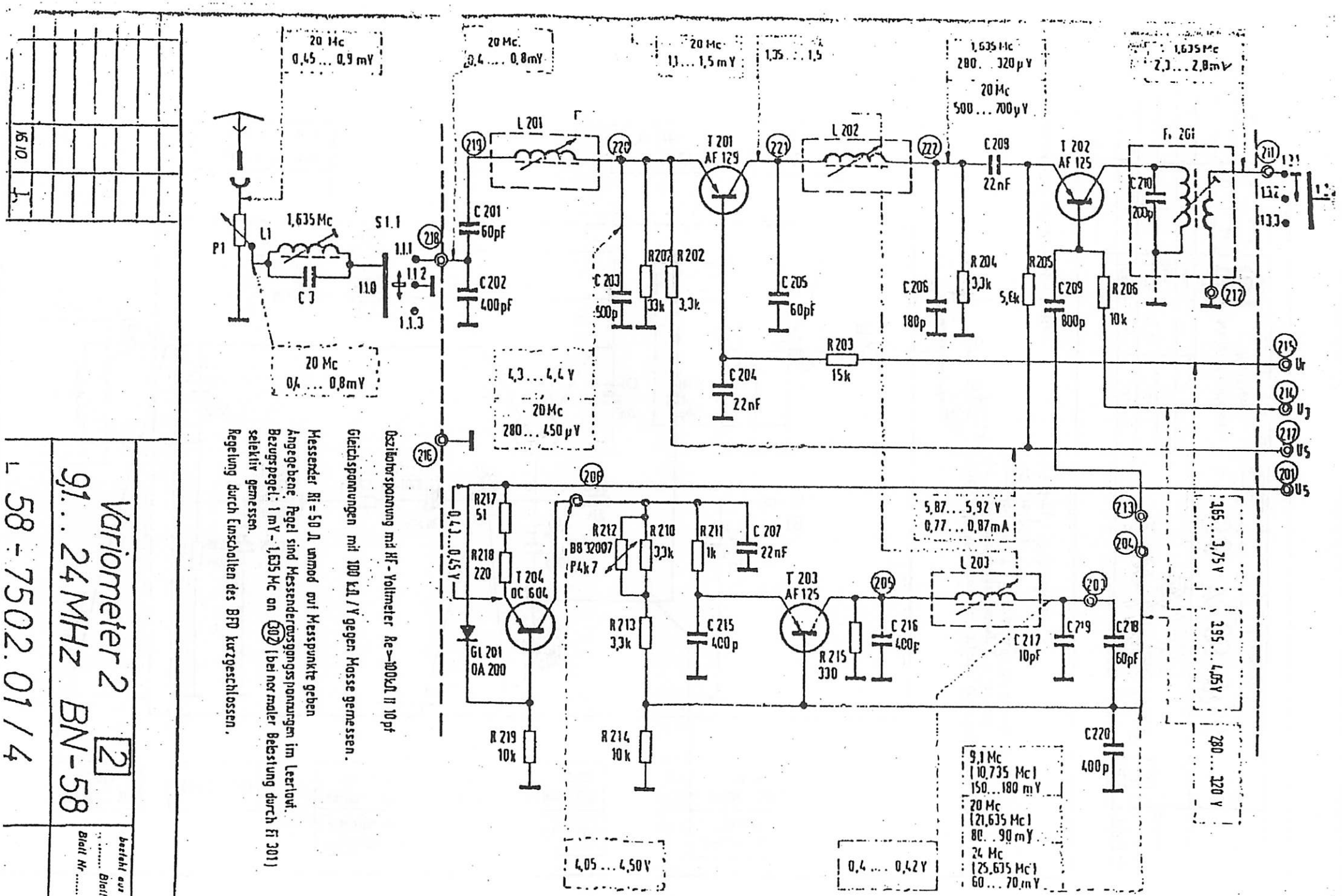
20 Mc
0,45 ... 0,9 mV
20 Mc
0,4 ... 0,8mV
20 Mc
1,1 ... 1,5 mV
1,35 ... 1,5
1,635 Mc
280 ... 320 µV
20 Mc
500 ... 700 µV
1,635 Mc
2,3 ... 2,8mV
L 201
T 201
AF 129
L 202
C 209
22nF
T 202
AF 125
Fi 201
C 210
200p
P1
L1
1,635 Mc
S 1.1
C 3
C 201
60pF
C 202
400pF
C 203
500p
R 207
33k
R 202
3,3k
C 205
60pF
C 206
180p
R 204
3,3k
R 205
5,6k
C 209
800p
R 206
10k
R 203
15k
C 204
22nF
20 Mc
0,4 ... 0,8mV
4,3 ... 4,4 V
20 Mc
280 ... 450 µV
Ur
Uj
Us
Us
5,87 ... 5,92 V
0,77 ... 0,87mA
3,65 ... 3,75 V
3,95 ... 4,05 V
280 ... 320 V
R 217
51
R 218
220
T 204
OC 604
GL 201
OA 200
0,43 ... 0,45 V
R 212
BB 32007
P4k7
R 210
3,3k
R 211
1k
C 207
22nF
T 203
AF 125
L 203
R 213
3,3k
C 215
400p
R 215
330
C 216
400p
C 217
10pF
C 219
C 218
60pF
C 220
400p
R 219
10k
R 214
10k
4,05 ... 4,50 V
0,4 ... 0,42 V
9,1 Mc
(10,735 Mc)
150 ... 180 mV
20 Mc
(21,635 Mc)
80 ... 90 mV
24 Mc
(25,635 Mc)
60 ... 70 mV
Oszillatorspannung mit HF-Voltmeter Re=100kΩ II 10pf
Gleichspannungen mit 100 kΩ/V gegen Masse gemessen.
Messender Ri = 50 Ω unmod. auf Messpunkte geben
Angegebene Pegel sind Messenderausgangsspannungen im Leerlauf.
Bezugspegel: 1 mV - 1,635 Mc an (202) (bei normaler Bestückung durch Fi 201)
selektiv gemessen.
Regelung durch Einschalten des BFO kurzgeschlossen.
Variometer 2
91 ... 24 MHz BN-58
2
L 58 - 7502.01/4
bestehl aus
Blatt
Blatt Nr.

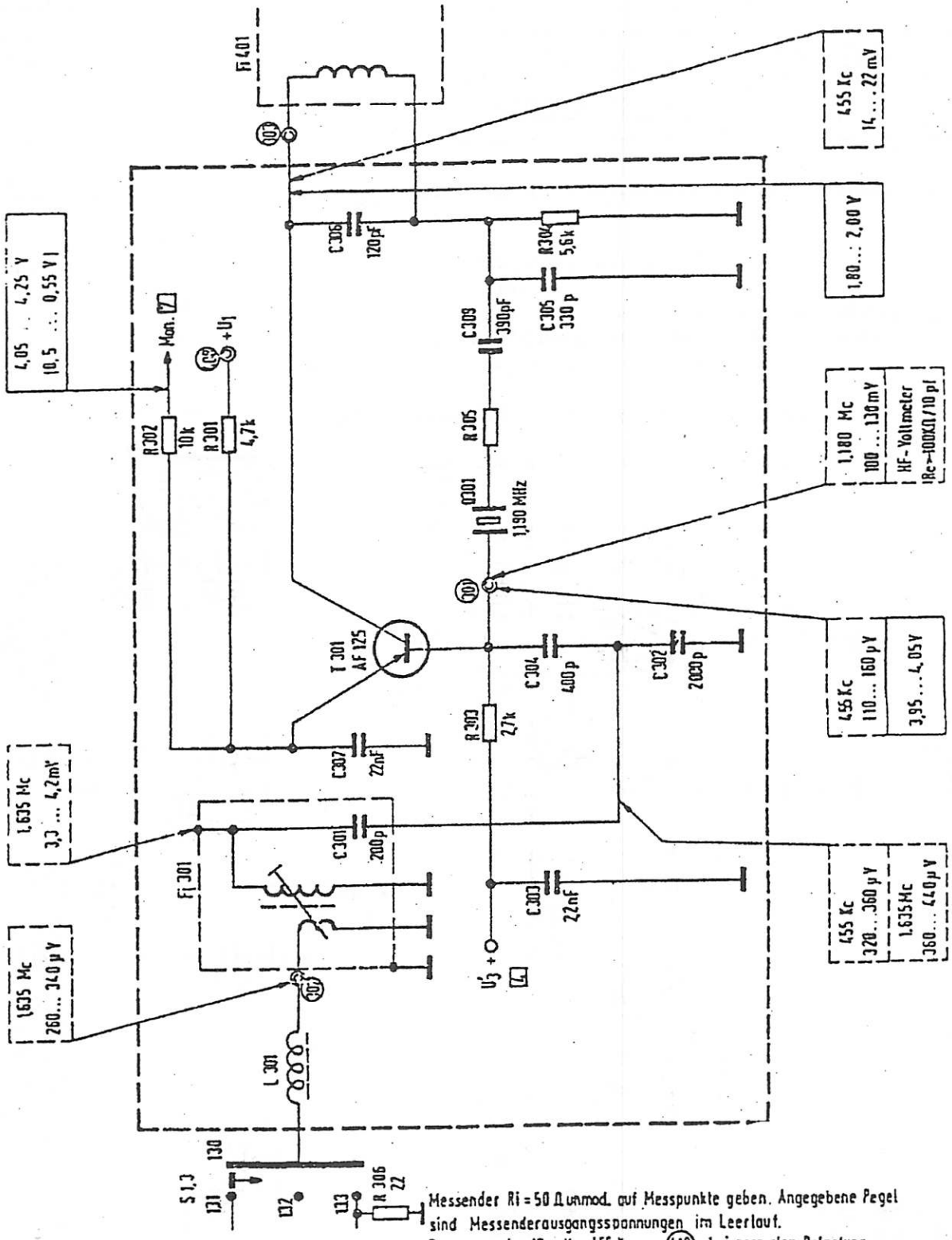

Messender Ri = 50 Ω unmod. auf Messpunkte geben. Angegebene Pegel sind Messenderausgangsspannungen im Leerlauf.
Bezugspegel : 10 mV - 455 Kc an (410) bei normaler Belastung
T 401 über C 401
Nur in Serie A: R 306 entfällt

Gleichspannungen mit 100 kΩ/V gegen Masse

				1963	Tag	Name	2 ter-Umsetzer 3 BN-58
				Bearb.	30. 9.	H.	
				Gepr.			
				Norm.			
e		30.9.	H.	Wandel & Gottermann Reutlingen			58-7503.01/4
Änderung	Änderung:	Tag	Name		Ersatz für:		Ersetzt durch:

besteht aus ..... Blatt
Blatt Nr. .....

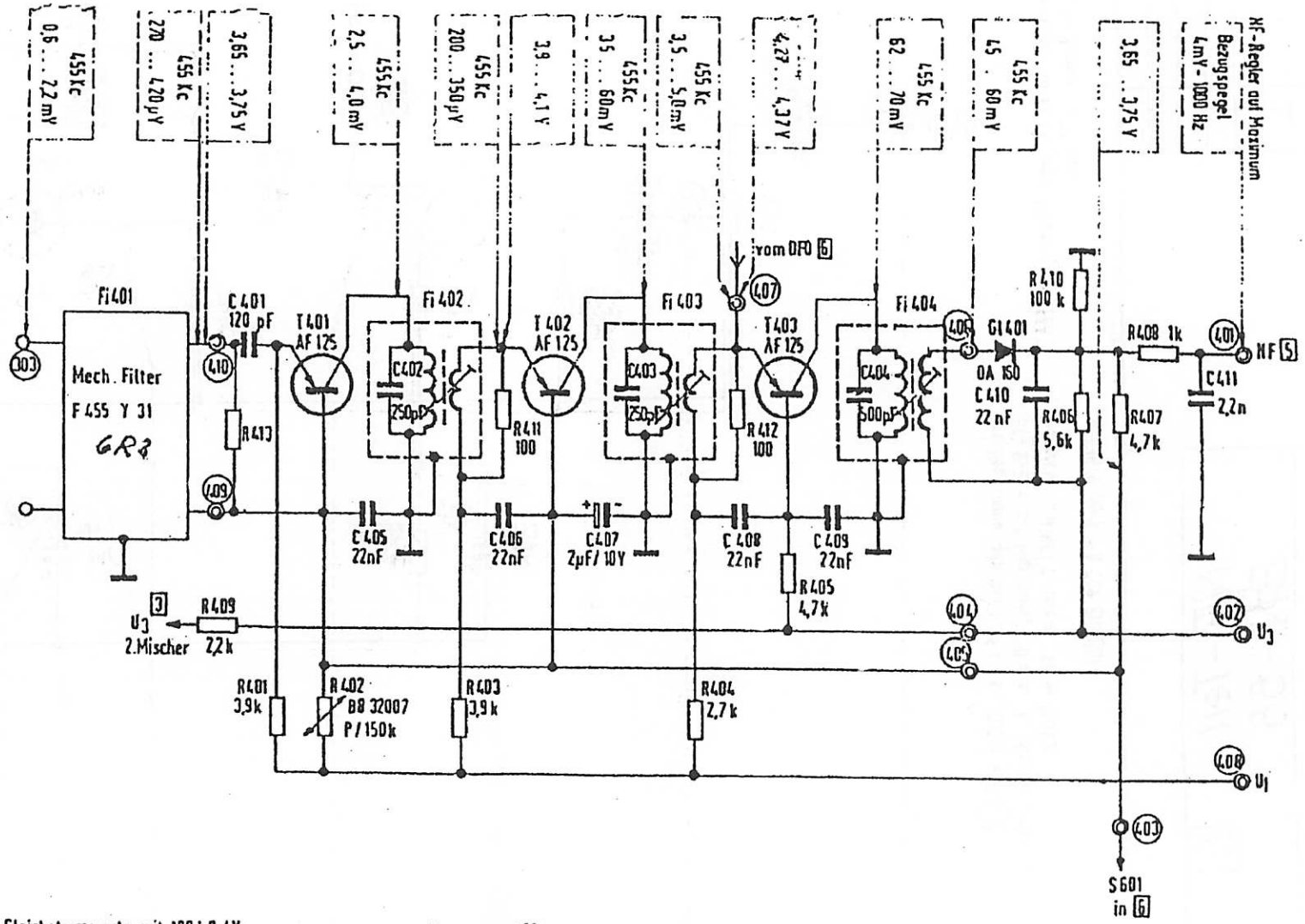

Gleichstromwerte mit 100 kΩ/V gegen Masse gemessen. BFO aus. Kein Eingangssignal

Messender 455 kc, Ri = 50 Ω, 30% mit 1000 Hz mod. auf Messpunkte. Angegebene Werte sind Leerlaufspannungen des Messenders.

A: T 401, T 402, T 403: ASZ-12 (OC 471), R 413 entfällt

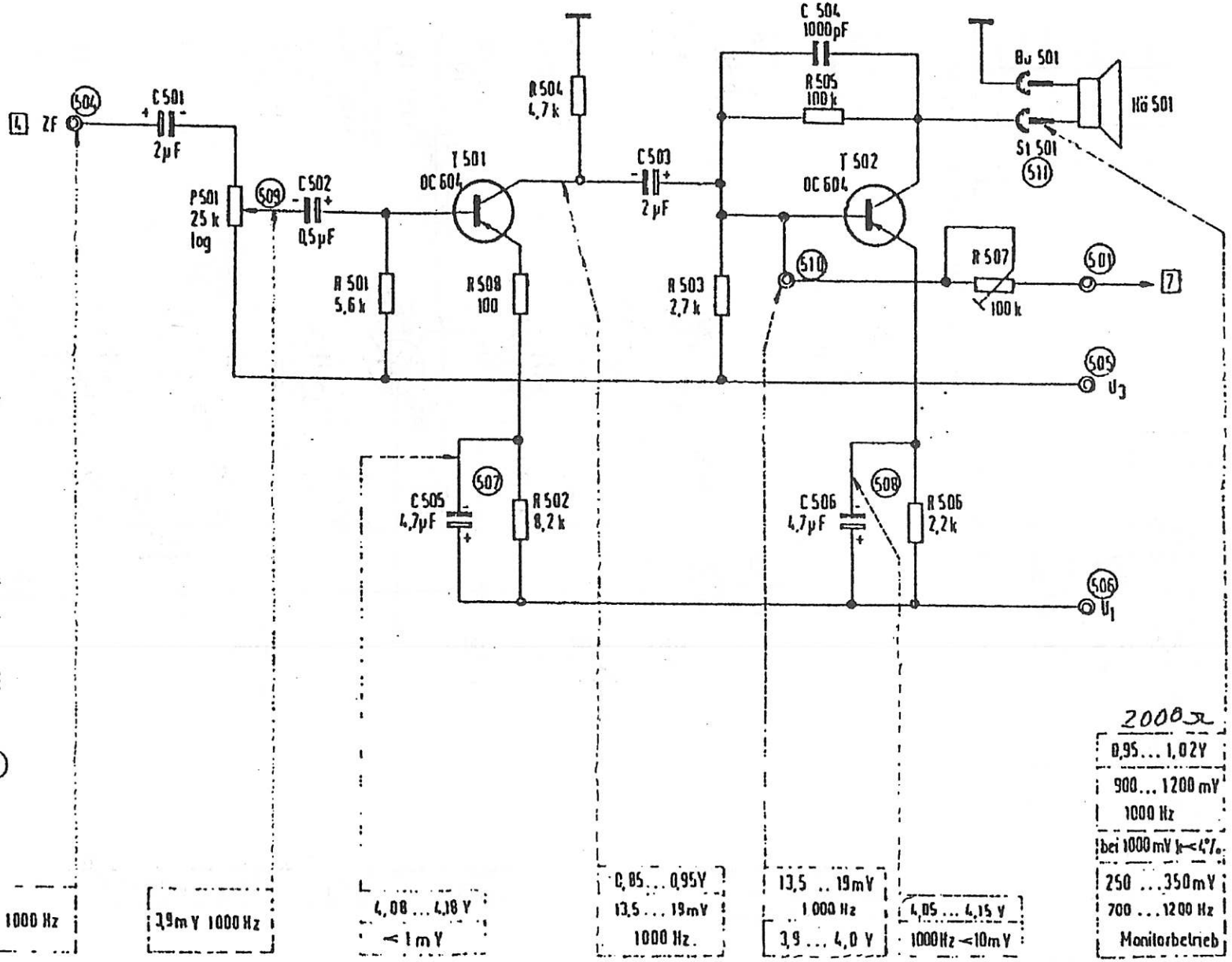

Wechselspannungen bei Ue = 4 mV - 1000 Hz auf 504
NF-Regler auf Maximum. BFO aus. 2. Mischer abgeschaltet.
Gemessen mit NF-Voltmeter Re = 100 kΩ

Nur in Serie A : R 508 entfällt

Wechselspannungen mit 100 kΩ/V gegen Masse gemessen.
Regler auf Minimum BFO aus.

Änderung	Tag	Name
	15.10	

NF-Teil
BN-58
5
L 58-7505.01/4

bestehl aus ..... Blatt
Blatt Nr. ....

Ersetzt für:

Ersetzt durch:

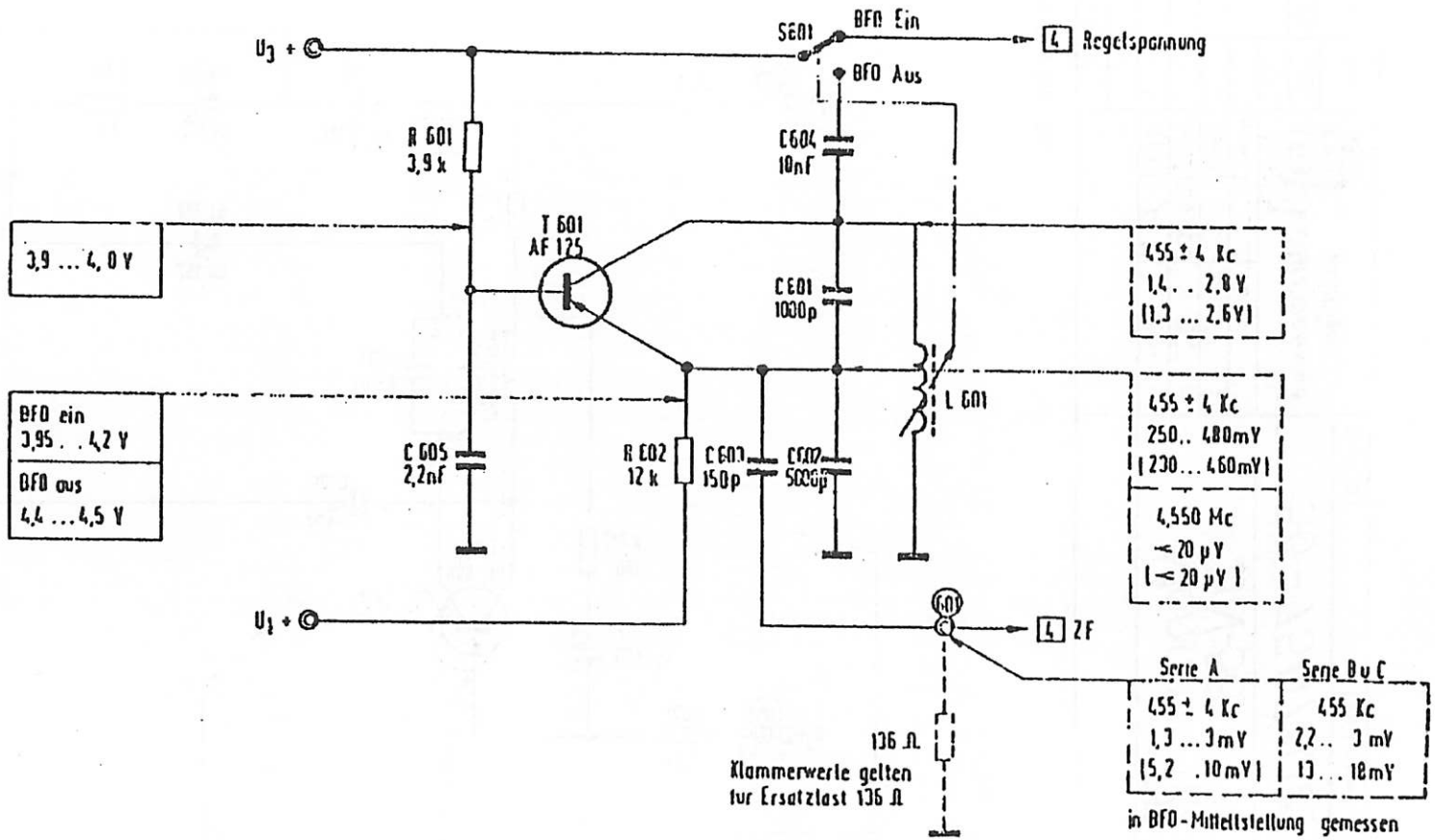

Gleichspannungswerte 100 kΩ/V gegen Masse gemessen

Wechselspannungen mit HF-Voltmeter Ri ≥ 100 kΩ || 10pf gemessen

1 ASZ-12, R 602 22 kΩ, bis Serie B: C 603 = 680pf

1.10	

BFO
BN-58
6

L 58-7506.02/4

bestehl aus Blatt
Blatt Nr ....

oder Mitteilung an dritte Personen ist strafbar und wird gerichtlich verfolgt. (Urheberrechtsgesetz, Gesetz gegen unlauteren Wettbewerb O.O.B.)

Gleichspannung mit 100 kΩ / V gegen Masse gemessen
Klammerwerte = Monitor in Betrieb

Wechselspannung mit NF-Voltmeter
Ri > 100 kΩ

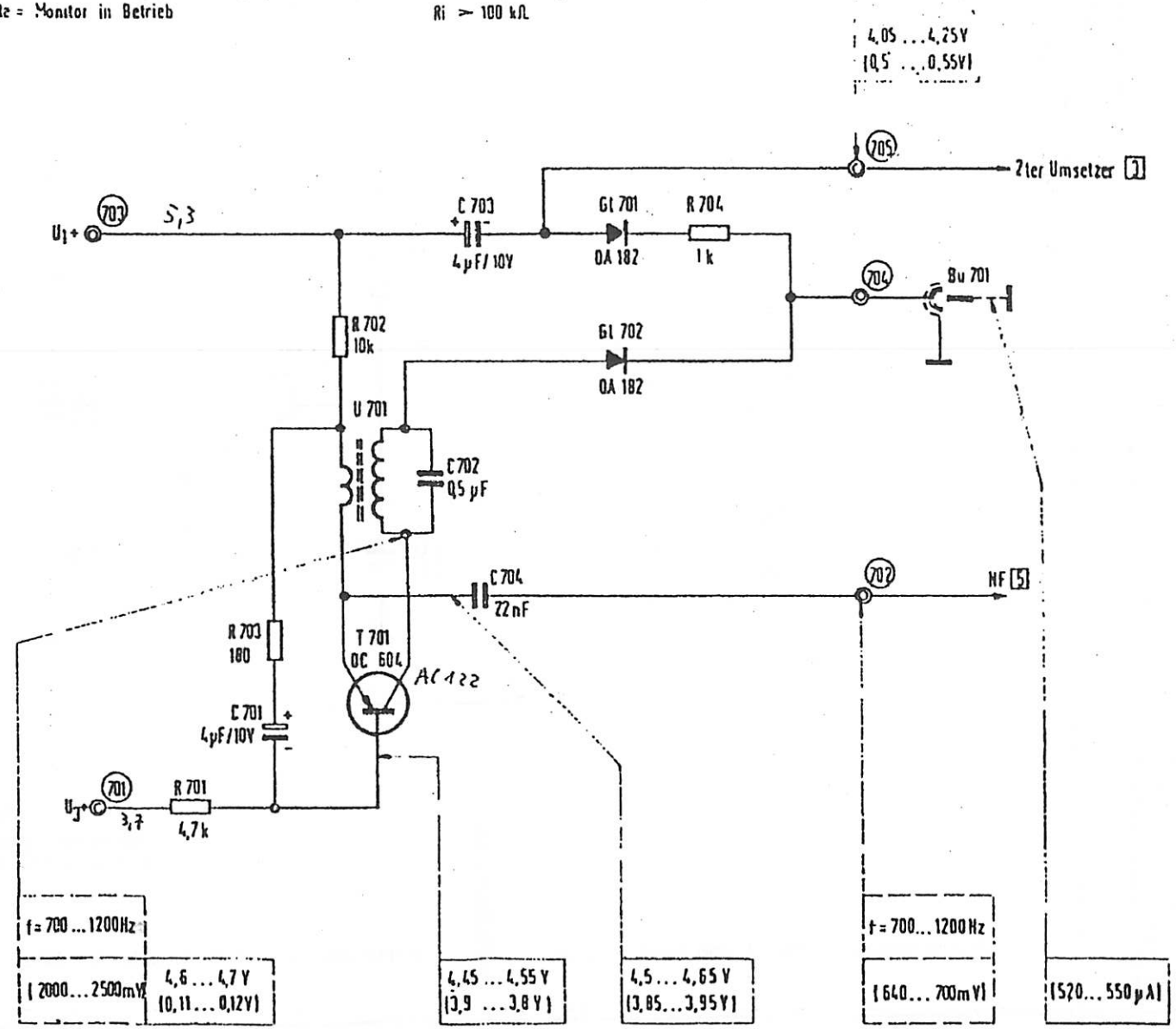

In Serie A: R 702 22k

Ausgabe			
Änderung			
Tag	14.10.		
Name			
		1963	Tag
		Bearb.	14 10
		Gepr.	
		Norm.	
			Name

Wandel & Goltermann Reutlingen

Ersetzt für:

Ersetzt durch:

L 58-7507.02/4

Monitor BN-58 7

bestehl aus ... Bl.

Blatt Nr.

6.1. Gleichspannungswerte prüfen

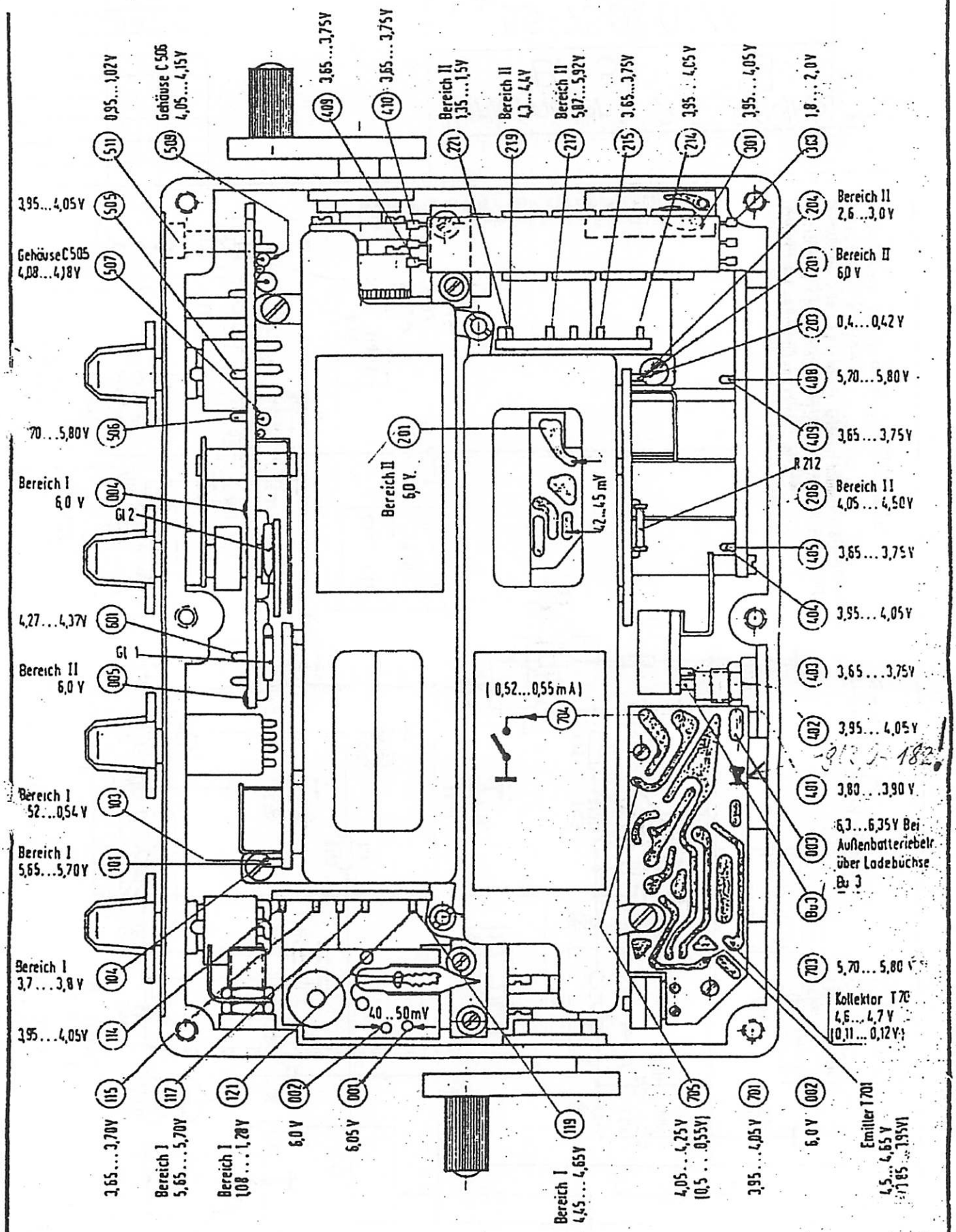

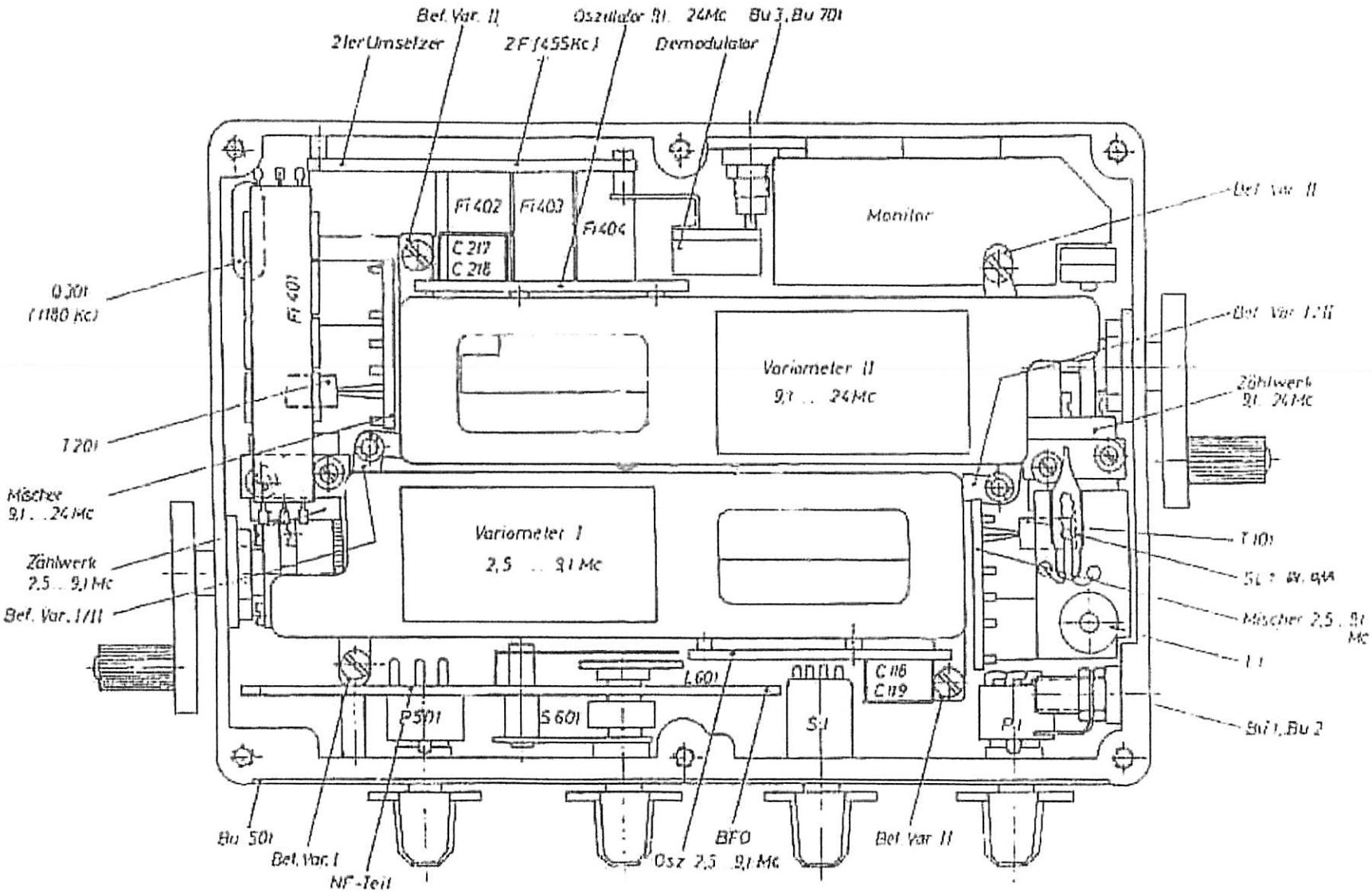
Bef. Var. II
Oszillator 9,1 . 24Mc
Bu 3, Bu 701
2ler Umsetzer
2F (455Kc)
Demodulator
Fi 402
Fi 403
Fi 404
C 217
C 218
Monitor
Fi 401
0 301
(1180 Kc)
Variometer II
9,1 . . 24Mc
Zählwerk
9,1 . 24Mc
T 701
Mischer
9,1 . . 24Mc
Variometer I
2,5 . . 9,1 Mc
Zählwerk
2,5 . . 9,1 Mc
Bef. Var. I/II
T 101
Mischer 2,5 . 9,1 Mc
C 116
C 119
L 601
P 501
S 601
S 1
P 1
Bu 1, Bu 2
Bu 501
Bef. Var. I
NF-Teil
BFO
Osz 2,5 . 9,1 Mc
Bef. Var. II