Anschlußbelegung:

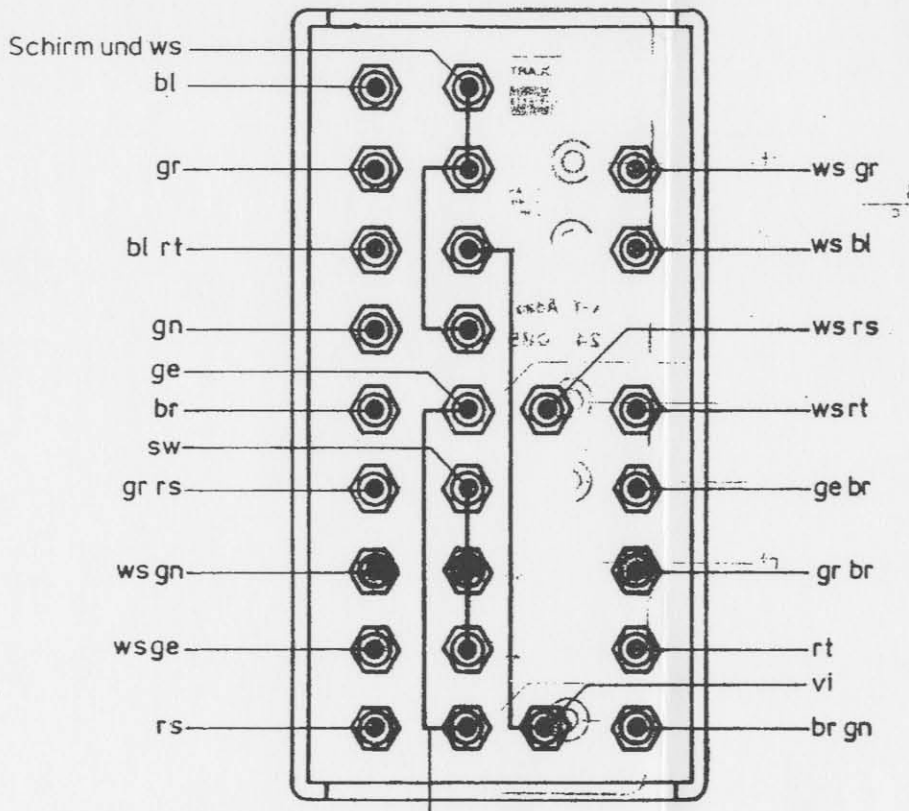

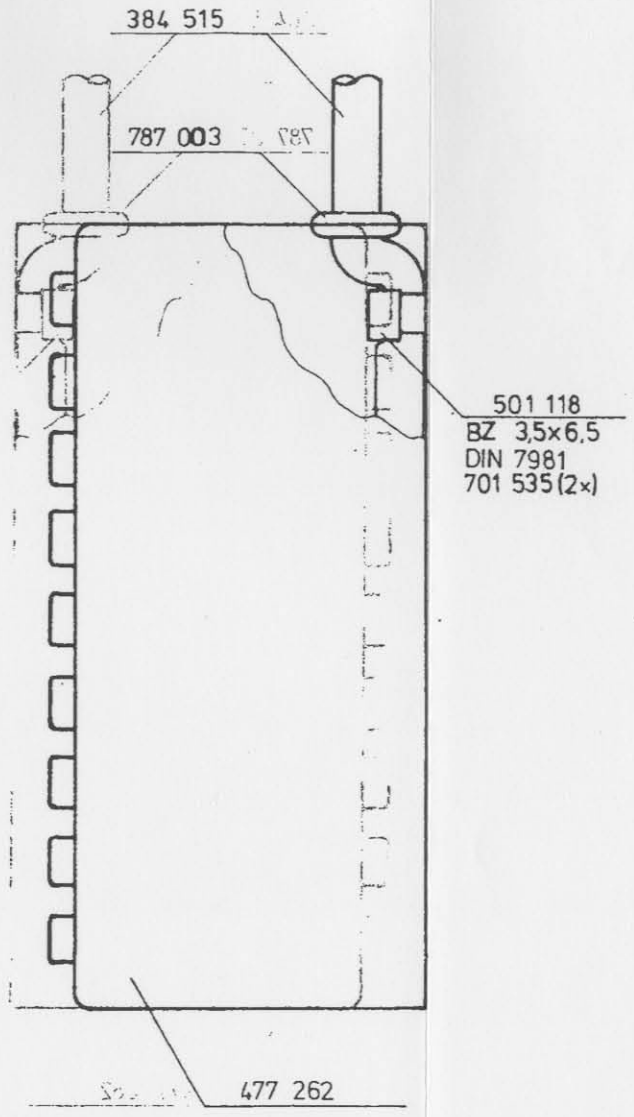

Farbaufteilung der Einbaubuchsen:

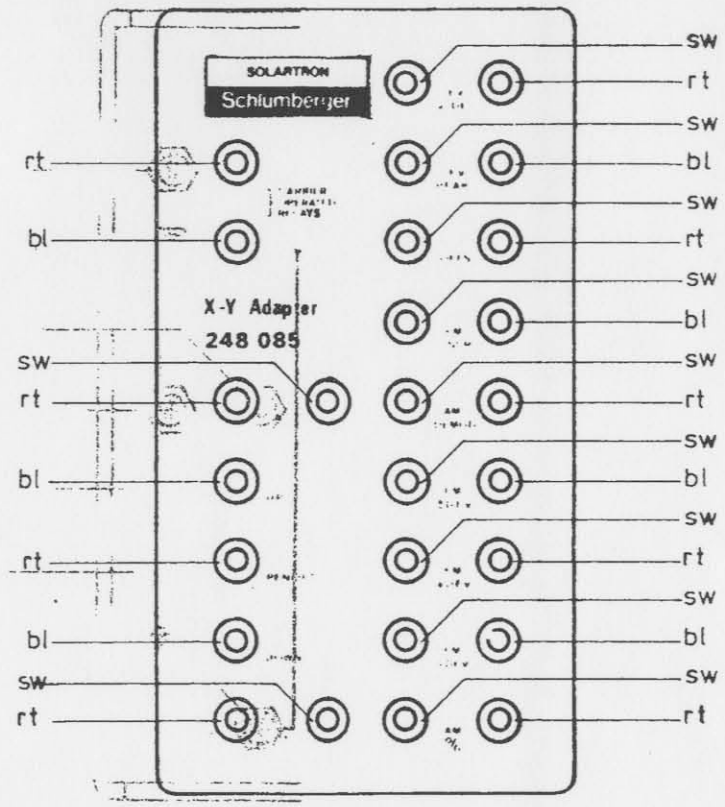

Brücken:

Cu-Schaltdraht versilbert 0,7mm	880 021
Isolierschlauch gelb	889 017

Buchse rt (9x)	884 107
bl (7x)	884 110
sw (11x)	884 106

⬭ = Kontrollmaß

10				Rohteil	Freimaß Toleranzen	Maßstab	Schlumberger Meßgerät · GmbH Ingolstädter Straße 67 a 8000 München 46
09							
08							
07				Werkstoff	± 0,2	1:1	X-Y Adapter
06							
05							
04							
03	60963	9.9.86	Fel	Oberfläche	Datum	Name	248 085
02	4086,2	11.4.84	Koch		gez. 3.8.83	Wellisch	
01	3896,22	3.8.83	We				
Ausg.	Änderung	Datum	Name				

Schaltplappositionierung ▲ 248 085 S

verwendet in:

Gerät: 6900