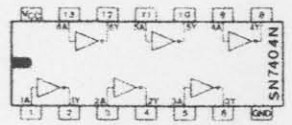

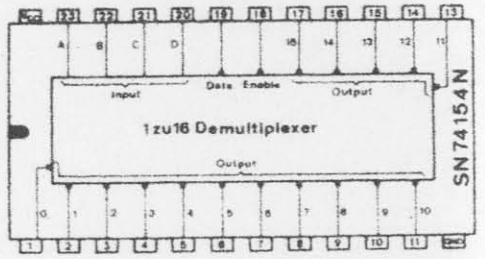

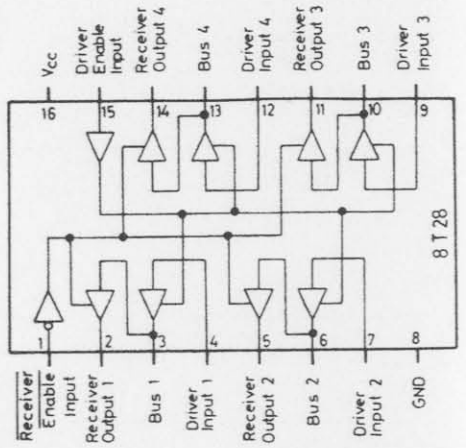

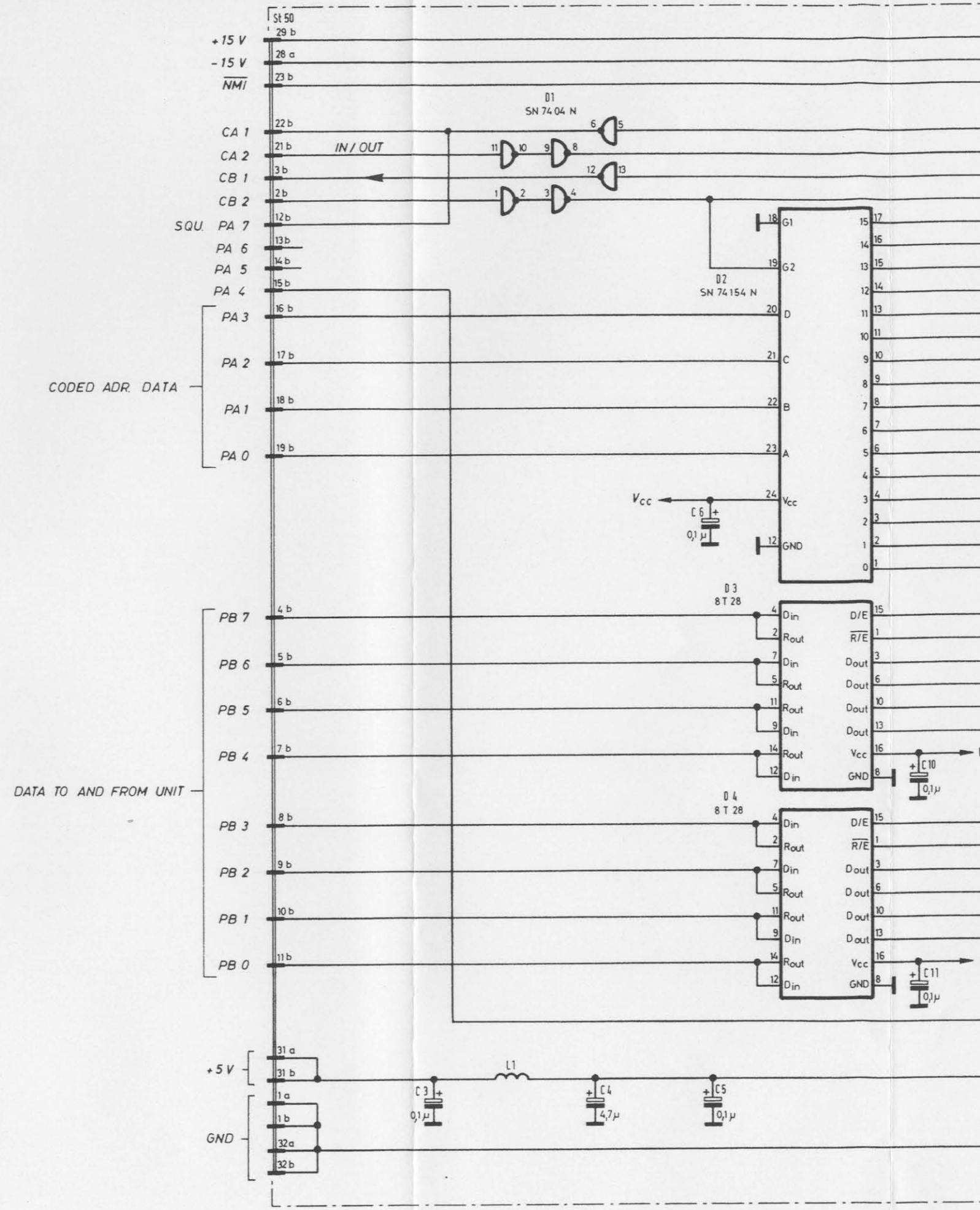

sw BLACK	bl BLUE				norm.		
br BROWN	vi VIOLET				gepr		
rt RED	gr GREY	04	0096.60	6.8.80	Kr.		
rs ROSE	ws WHITE	03	9096.84	24.7.79	Kr.	bearb 18.8.78	Kri.
ge YELLOW	tr TRANSPARENT	Ausg	Ä-Mittlg.	Datum	Name	1978	Datum / Name
gn GREEN		ISS	MODIF.	DATE	NAME		DATE / NAME

Schlumb
Meßgerätebau
8 Mü